HD 8/18-4 M Plus

Kompaktní, vysokotlaký čistič bez ohřevu HD 8/18-4 M se čtyřpólovým, pomaloběžným třífázovým motorem a systémem automatického snížení tlaku. Vysoký čisticí výkon a efektivnost energií.

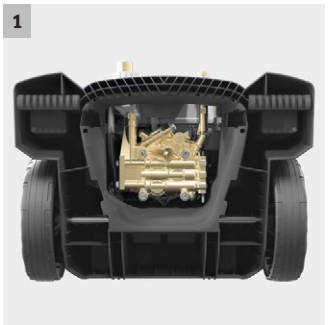

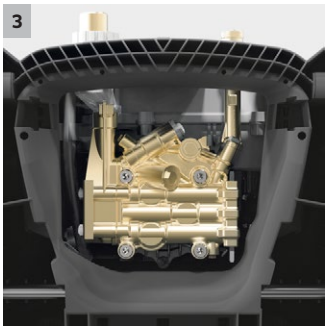

1 Kvalitní vybavení

- Systém automatického snížení tlaku na ochranu komponent prodlužuje jejich životnost.
- Výkonný, dvoupólový, vzduchem chlazený elektromotor.

2 Vysoká mobilita

- Posuvná rukojeť, kterou lze zasunout stiskem tlačítka, zvyšuje kompaktnost stroje a snižuje potřebu místa.
- Bezproblémové uložení v servisních vozech.

3 Uživatelsky přívětivý servis

- Snadný přístup k hlavě válců otevřenou částí ve spodní části stroje.
- Rychlý přístup k elektroskříni jednoduchým odejmutím krytu.

HD 8/18-4 M Plus, 1.524-972.0, 2021-03-16

HD 8/18-4 M Plus

- 4-pólový, pomaloběžný, robustní třífázový motor
- ServoControl: plynulá regulace množství vody a tlaku přímo na pistoli
- Automatické snížení tlaku a až o 20 procent vyšší efektivita energií

Technické údaje

Objednací číslo		1.524-972.0
EAN kód		4054278364957
Druh proudu	**Ph / V / Hz**	3 / 400 / 50
Průtok	**l/h**	380 - 760
Pracovní tlak	**bar / MPa**	30 - 180 / 3 - 18
Max. tlak	**bar / MPa**	270 / 27
Max. teplota přívodní vody	**°C**	60
Příkon	**kW**	4,6
počet současných uživatelů		1
Hmotnost (vč. příslušenství)	**kg**	41
Rozměry (D x Š x V)	**mm**	400 × 455 × 700

Vybavení

Ruční stříkací pistole		EASY!Force
Vysokotlaká hadice	**m**	10 / Prémiová kvalita
Pracovní nástavec	**mm**	840
Power tryska		■
Rotační tryska		■
ANTI!Twist		-
Tlakový spínač		■
Servo Control		■

■ **Obsaženo v objemu dodávky.**

HD 8/18-4 M PLUS
1.524-972.0

KÄRCHER

1–4, 13

5, 9, 11

6

7–8, 10

12, 14

15

16–17

		Objednací číslo	Jmenovitá světlost	Max. pracovní tlak	Délka		Cena		
Standard s oboustranným šroubením									
Vysokotlaká hadice 2x EASY!Lock DN 8, 315 bar, 10 m, ANTI!Twist	1	6.110-031.0	DN 8	315 bar	10 m			ysokotlaká hadice (DN 8) vhodná do tlaku 315 bar. S inovativním EASY! Lock ručním šroubením na obou stranách, ANTI! Twist, délka 10 m.	▲
Vysokotlaká hadice 2x EASY!Lock DN 8, 315 bar, 15 m, ANTI!Twist	2	6.110-030.0	DN 8	315 bar	15 m			15 m dlouhá vysokotlaká hadice, DN 8, s ANTI! Twist a časově úsporným ručním šroubením EASY! Lock na obou stranách.	▲
Vysokotlaká hadice 2x EASY!Lock DN 8, 315 bar, 20 m, ANTI!Twist	3	6.110-032.0	DN 8	315 bar	20 m			Vysokotlaká hadice (DN 8) v délce 20 m, vybavená na obou stranách robustním ručním šroubením pro úsporu času EASY!Lock. Schválená pro tlak do 315 bar.	▲
Vysokotlaká hadice 2x EASY!Lock DN 8, 315 bar, 30 m, ANTI!Twist	4	6.110-014.0	DN 8	315 bar	30 m			Komfortní délka (30 m) a inovativní ruční šroubení EASY!Lock: vysokotlaká hadice (DN 8) se spojkou ANTI!Twist pro tlak do 315 bar.	▲
Vysokotlaká hadice 2x EASY!Lock DN 10, 220 bar, 15 m	5	6.110-042.0	DN 10	220 bar	15 m			Vybavená inovativním ručním šroubením EASY!Lock a vhodná pro tlak do 220 bar: vysokotlaká hadice (DN 10), délka 15 m.	▲
Vysokotlaká hadice 2x EASY!Lock DN 10, 220 bar, 20 m	6	6.110-043.0	DN 10	220 bar	20 m			Délka 20 m a na obou stranách komfortní ruční šroubení EASY!Lock k úspoře času patří k hlavním znakům této vysokotlaké hadice (DN 10).	▲
Vysokotlaká hadice 2x EASY!Lock DN 10, 220 bar, 25 m	7	6.110-044.0	DN 10	220 bar	25 m			Přesvědčivé hodnoty a základní vybavení: vysokotlaká hadice (DN 10) v délce 25 m pro tlak do 220 bar.	▲
Vysokotlaká hadice 2x EASY!Lock DN 10, 220 bar, 40 m	8	6.110-045.0	DN 10	220 bar	40 m			Vysokotlaká hadice, délka 40 m, s ručním šroubením EASY!Lock pro úsporu času (na obou stranách). Jmenovitý průměr (DN) 10, pracovní tlak až do 220 bar.	▲
Vysokotlaká hadice 2x EASY!Lock DN 12, 250 bar, 15 m	9	6.110-059.0	DN 12	210 bar	15 m			Konstruovaná pro pracovní tlak až do 250 bar: vysokotlaká hadice (DN 12) s délkou 15 m. Vybavená komfortním ručním šroubením EASY!Lock na obou stranách.	▲
Vysokotlaká hadice 2x EASY!Lock 2x EASY!Lock DN 12, 250 bar, 40 m	10	6.110-060.0	DN 12	210 bar	40 m			S ručním šroubením EASY!Lock a velkým pracovním prostorem díky délce 40 m: vysokotlaká hadice (DN 12) s ručním šroubením EASY!Lock na obou stranách. Vhodná pro pracovní tlak do 250 bar.	▲
Vysokotlaká hadice 2x EASY!Lock DN 10, 220 bar, 10 m	11	6.110-041.0	DN 10	220 bar	10 m			Působivé hodnoty a základní vybavení: vysokotlaká hadice (ID 10), dlouhá 25 m, pro tlak až 220 bar.	▲
Vysokotlaká hadice 2x EASY!Lock DN 6, 250 bar, 10 m	12	6.110-034.0	DN 6	250 bar	10 m			10 m dlouhá vysokotlaká hadice s oboustranným ručním šroubením EASY! Lock. Jmenovitý průměr DN 6, vhodná do 250 bar.	□
Vysokotlaká hadice 10m, DN 6, AVS připojení do pistole Ø 11 mm	13	6.110-035.0	DN 6	250 bar	10 m			10 m dlouhá vysokotlaká hadice (DN 6) vybavená oboustranným ručním šroubením EASY! Lock. Vhodné do 250 bar a s ANTI! Twist.	□
Vysokotlaká hadice 2x EASY!Lock DN 6, 300 bar, 10 m, ANTI!Twist	14	6.110-056.0	DN 6	300 bar	10 m			Vysokotlaká hadice (DN 6) vybavená ANTI! Twist a novým ručním šroubením EASY! Lock na obou stranách. Pro tlaky do 300 bar., délka 10 m	□
Longlife 400 s oboustranným šroubením									
Vysokotlaká hadice Longlife 400 2x EASY!Lock, DN 8, 400 bar, 10 m, ANTI!Twist	15	6.110-038.0	DN 8	400 bar	10 m			Odolná 10 m dlouhá vysokotlaká hadice (ID 8) s dvojitou ocelovou výztuhou a ručním šroubením EASY! Lock na obou koncích a ANTI! Twist. Schváleno pro tlak 400 bar.	▲
Vysokotlaká hadice Longlife 400 2x EASY!Lock, DN 8, 400 bar, 30 m, ANTI!Twist	16	6.110-023.0	DN 8	400 bar	30 m			Robustní vysokotlaká hadice s dvojitou ocelovou vložkou, připojením ANTI!Twist a ručním šroubením EASY!Lock na obou stranách. Jmenovitý průměr DN 8, délka 30 m, pro tlak až do 400 bar.	▲
Vysokotlaká hadice Longlife 400 2x EASY!Lock, DN 8, 400 bar, 20 m, ANTI!Twist	17	6.110-027.0	DN 8	400 bar	20 m			Vysokotlaká hadice s připojením ANTI!Twist, ručním šroubením EASY!Lock a dvojitou ocelovou vložkou. Délka 20 m, jmenovitý průměr DN 8, ruční šroubení EASY!Lock na obou stranách.	▲

■ Obsaženo v objemu dodávky. □ Volitelné příslušenství ▲ Jako prodlužovací hadice.

HD 8/18-4 M PLUS
1.524-972.0

KÄRCHER

18

19

20

21

22

23

24

		Objednací číslo	Jmenovitá světlost	Max. pracovní tlak	Délka		Cena		
Vysokotlaká hadice Longlife 400 2x EASY!Lock, DN 8, 400 bar, 15 m, ANTI!Twist	18	6.110-029.0	DN 8	400 bar	15 m			Dvojitá ocelová vložka zajišťuje mimořádně dlouhou životnost této 15 m dlouhé vysokotlaké hadice (DN 8), která je schválená pro tlak až do 400 bar.	▲
Vysokotlaká hadice Longlife 400 2x EASY!Lock, DN 8, 400 bar, 1,5 m	19	6.110-024.0	DN 8	400 bar	1,5 m			Vysokotlaká hadice (DN 8), délka 1,5 m. Na obou stranách s ručním šroubením EASY!Lock pro robustní a rychlá spojení. S dlouhou životností a tlak do 400 bar.	☐
Vysokotlaká hadice Longlife 400 1x EASY!Lock 1x M22 x 1,5, DN 8, 400 bar, 1,5 m	20	6.110-069.0	DN 8	400 bar	1,5 m			Vysokotlaká hadice (DN 8) s dvojitou ocelovou vložkou a délkou 30 m, vhodná pro tlak až do 400 bar. Přípojky: M 22 × 1,5 a pohodlné a rychlé ruční šroubení EASY!Lock.	☐
Provedení pro potravinářství s oboustranným šroubením									
Hadicová sestava TR hygiena DN8 25MPa 10	21	6.110-051.0	DN 8	250 bar	10 m			Vysokotlaká hadice (DN 8), délka 10 m, s šedým vnějším pláštěm nezanechávajícím stopy. Na obou stranách se stabilním a rychlým ručním šroubením EASY!Lock.	☐
Vysokotlaká hadice pro potravinářství 2x EASY!Lock, DN 8, 20 m, ANTI!Twist	22	6.110-052.0	DN 8	250 bar	20 m			Vhodná pro potravinářskou oblast: vysokotlaká hadice (DN 8), délka 20 m, se šedým vnějším pláštěm nezanechávajícím stopy, spojkou ANTI!Twist a ručním šroubením EASY!Lock.	☐
Longlife-provedení pro potravinářství s oboustranným šroubením									
VT hadice Lebensmittel 400 bar, 10 m, DN 8, vč. otočné spojky	23	6.110-053.0	DN 8	400 bar	10 m			VT hadice Longlife pro používání v potravinářství. Vnější vrstva odolná proti živočišným tukům, materiál nezanechávající stopy. S otočným kloubem, 2 x M 22 x 1,5.	☐
Vysokotlaká hadice pro potravinářskou oblast Longlife 400 2x EASY!Lock, DN 8, 20 m, ANTI!Twist	24	6.110-054.0	DN 8	400 bar	20 m			Vysokotlaká hadice vybavená dvojitou ocelovou vložkou a modrým povrchem odolným vůči živočišným tukům, s dlouhou životností. Délka 20 m a ruční šroubení EASY!Lock.	☐

■ Obsaženo v objemu dodávky. ☐ Volitelné příslušenství ▲ Jako prodlužovací hadice.

HD 8/18-4 M PLUS
1.524-972.0

KÄRCHER

1

2

3

4

5

6

7

		Objednací číslo	Průtok				Cena		
Ruční stříkací pistole									
EASY!Force Advanced vysokotlaká pistole	1	4.118-005.0						Práce bez únavy: Vysokotlaká pistole EASY!Force využívá zpětný ráz vysokotlakého paprsku pro nulovou přídržnou sílu.	■
Sada vysokotlaké pistole EASY!-Force a stříkacího nástavce	2	4.111-050.0						Pro dovybavení vysokotlakých čističů Kärcher s vysokotlakou hadicí EASY!Force. Sada s pistolí EASY!Force, stříkacím nástavcem a adaptérem pro všechny trysky.	□
Sada vysokotlaké pistole EASY! Force a hadice	3	4.111-051.0						Vyvinuto pro dovybavení stávajících vysokotlakých čističů od firmy Kärcher: EASY! Force sada 2 s EASY! Force vysokotlakou pistolí, stříkacím nástavcem, vysokotlakou hadicí a potřebnými adaptéry.	□
Sada vysokotlaké pistole EASY!-Force a stříkacího nástavce	4	4.111-052.0						Kompatibilní s existující vysokotlakou hadicí a stříkacím nástavcem: EASY!Force sada 3 pro přeměnu síly . Sada se spouštěcí pistolí a všech potřebných adaptérů pro upgrade vysokotlakého čističe.	□
Easy Press pistole									
Regulátor Servo Control s EASY!Lock	5	4.118-007.0	0 – 750 l/h					Regulace množství vody a tlaku přímo na ruční stříkací pistoli	■
Rychlospojka									
Rychlospojka	6	2.115-000.0						Pro rychlou výměnu různých pracovních nástavců / příslušenství. Optimálně přizpůsobená pro postřikovací zařízení Kärcher, vhodná pro rozhraní pistole / pracovní nástavec. Vnitřní závit M22 x 1,5.	□
Zásuvný nátrubek	7	2.115-001.0						Zásuvný nátrubek z ušlechtilé oceli pro rychlospojku 2.115-000.Vnější závit M22 x 1,5.	□

■ Obsaženo v objemu dodávky. □ Volitelné příslušenství ▲ Jako prodlužovací hadice.

HD 8/18-4 M PLUS
1.524-972.0

KÄRCHER

1

2

3

4

5

6

7

8

9

10

11

12

13

14

		Objednací číslo	Max. pracovní tlak	Délka			Cena		
Otočné pracovní nástavce									
Pracovní nástavec	1	4.112-006.0	300 bar	840 mm				Pracovní nástavec 850 mm, otočný, ergonomický	■
LED světlo trysky	2	2.680-002.0						Jasné, lehké pracovní světlo LED pro přímou montáž na stříkací trubici vysokotlaké pistole EASY! Lepší výhled za nepříznivých světelných podmínek až 5 pracovních hodin.	□
Pracovní nástavec	3	4.112-027.0	300 bar	250 mm				Pracovní nástavec 600 mm, otočný, ergonomický	□
	4	4.112-024.0	300 bar	400 mm					□
	5	4.112-007.0	300 bar	600 mm					□
	6	4.112-000.0	300 bar	1050 mm				Pracovní nástavec 1050 mm, otočný, ergonomický	□
	7	4.112-018.0	300 bar	1550 mm				Pracovní nástavec 1550 mm, otočný, ergonomický	□
	8	4.112-021.0	300 bar	2050 mm				Pracovní nástavec 2050 mm, otočný, ergonomický	□
Prodlužovací pracovní nástavec	9	4.112-048.0	300 bar	1000 mm				Prodloužení pracovního nástavce s přípojkou EASY!Lock. Délka 1.000 mm.	□
Dvojitý pracovní nástavec									
Dvojitý nástavec	10	2.112-016.0	310 bar	960 mm				Plynulá regulace pracovního tlaku přímo na rukojeti při plném množství vody. Vhodný především pro zemědělství (např. čištění stájí).	□
Úhlový pracovní nástavec									
Pracovní nástavec na čištění WC a okapů	11	4.112-029.0						Se tryskovou násadkou. Speciální tvar pro hygienické čištění toalet. Ušlechtilá ocel.	□
Flexibilní pracovní nástavec									
Flexibilní nástavec	12	4.112-035.0	210 bar	1050 mm				Plynulé nastavení ohnutí pracovního nástavce od 20° do 140°. Mimořádně vhodný pro čištění špatně přístupných míst, např. okapů, střech automobilů, podvozků nebo podběhů kol.	□
Vysokotlaký kloubový spoj	13	4.112-057.0	300 bar					Pro těžko přístupná místa: Vysokotlaký pružný kloub s plynulým nastavením úhlu do 120°. Jednoduchá montáž přímo na pracovní nástavec vysokotlakého čističe.	□
Čistič okapů									
Čistič okapů	14	2.112-015.0		960 mm				Pracovní nástavec slouží k čištění okapových systémů pro odvod vody. Díky tvaru pracovního nástavce a speciální trysce lze čištění provádět bez sejmutí krycí mřížky.	□
Pracovní nástavec pro čištění podvozků									
Pracovní nástavec na čištění podvozků	15	4.112-032.0		700 mm				Tryskové násadky. Pojízdný, pro efektivní a pohodlné čištění podvozků vozidel a blatníků. Ušlechtilá ocel. Bez VT trysky.	□
Další rukojeť									
Přídavná rukojeť pro pracovní nástavce EASY!Lock	16	4.321-380.0						Pohodlná v každé situaci - přídavnou rukojeť lze jednoduše namontovat na pracovní nástavec naší nové generace EASY!Lock a pak umožňuje optimální přizpůsobení postoje podle příslušné práce. Díky pravidelné změně postoje také všeobecně ulevíte svému pohybovému ústrojí a budete trvale pracovat uvolněněji. Díky pracovnímu nástavci otočnému o 360° můžete přídavnou rukojeť během provozu zcela jednoduše otočit okolo osy a pracovat tak ještě flexibilněji.	□
PowerControl pracovní nástavec									
Power Control pracovní nástavec 042	17	4.112-046.0						Náš pracovní nástavec PowerControl s velikostí trysky 042 umožňuje ten správný čisticí výkon pro každý úkol čištění. Plynulé, přesné nastavení tlaku přímo na dosah.	□

■ Obsaženo v objemu dodávky. □ Volitelné příslušenství ▲ Jako prodlužovací hadice.

HD 8/18-4 M PLUS
1.524-972.0

18

		Objednací číslo	Max. pracovní tlak	Délka			Cena		
Teleskopický pracovní nástavec									
Postroj pro teleskopický pracovní nástavec	18	6.373-987.0						Pohodlný postroj k snadnější práci s teleskopickým pracovním nástavcem (6.394-690). Zátěž je na těle rovnoměrně rozložena a je možné nastavit délku a pás prodloužit.	☐

■ Obsaženo v objemu dodávky. ☐ Volitelné příslušenství ▲ Jako prodlužovací hadice.

HD 8/18-4 M PLUS
1.524-972.0

KÄRCHER

1

2

3

4

		Objednací číslo	Max. pracovní tlak	Velikost trysky			Cena		
Rotační trysky, velké									
Rotační tryska	1	4.114-042.0	300 bar	45				Rotační tryska - rotující bodový paprsek - 10krát větší čisticí výkon. Nejdelší životnost díky keramické trysce/ keramickému ložiskovému kroužku. Max. 300 bar/30 MPa, 85 °C	■
Rotační trysky, malé									
Rotační tryska	2	4.114-021.0	180 bar	45				Až o 50 % vyšší výkon čištění a plošný výkon než u předchůdce: u nové rotační trysky Performance (velikost trysky 045) byly minimalizovány ztráty výkonu a maximalizována kvalita tryskání.	□
Trojité trysky									
Trojitá tryska	3	4.117-034.0	300 bar	42				Manuálně přepínatelná trojitá tryska. Pohodlné přepínání paprsku. U strojů s injektorem slouží nízkotlaký plochý paprsek k nasávání a nanášení čisticích prostředků. Přípojka M 18x1,5.	□
Úhlová Vario tryska 0°-90°									
Úhlová tryska Vario	4	4.113-007.0		50				Umožňuje plynulou změnu VT paprsku z úhlu 0° -90°. Snadné přizpůsobení všem druhům nečistot a ploch.	□

■ Obsaženo v objemu dodávky. □ Volitelné příslušenství ▲ Jako prodlužovací hadice.

HD 8/18-4 M PLUS
1.524-972.0

KÄRCHER

1–4

		Objednací číslo	Velikost trysky				Cena		
Power tryska úhel rozstřiku 25°									
Power tryska	1	2.113-007.0	42					Tryska na plochý paprsek pro velký plošný výkon pevně ulpívající nečistoty	■
VT tryska úhel rozstřiku 0°									
Power tryska	2	2.113-033.0	45					Plný paprsek pro mimořádně silně ulpívající nečistoty.	□
Power tryska úhel rozstřiku 15°									
Power tryska	3	2.113-046.0	45					Tryska na plochý paprsek pro pevně ulpívající nečistoty	□
Power tryska úhel rozstřiku 40°									
Power tryska	4	2.113-053.0	45					Plochý paprsek pro velký plošný výkon – vhodná pro choulostivé povrchy.	□

■ Obsaženo v objemu dodávky. □ Volitelné příslušenství ▲ Jako prodlužovací hadice.

HD 8/18-4 M PLUS
1.524-972.0

KÄRCHER

1

2

3

4

5

6

7–8

9

10

11

12

13

14

15

		Objednací číslo					Cena		
Tryskové šroubení									
Šroubení trysek	1	4.112-011.0						Šroubení trysek s chráničem pro vysokotlaké trysky a Power trysky	□
Injektor čisticích prostředků pro vysoký tlak									
Injektor kpl. HD 6/15C	2	6.645-758.0						Injektor z ušlechtilé oceli, vhodný speciálně pro vysokotlaký čistič HD 6/15 C se stará o přesné dávkování při použití čisticího prostředku a pěny. Se sací hadicí a sacím filtrem.	□
Dávkovací ventil pro injektor z ušlechtilé oceli	3	6.500-000.0						Dávkovací ventil, kterým lze dovybavit injektory z ušlechtilé oceli. Umožňuje jednoduché, pohodlné a přesné seřízení dávkování čisticího prostředku pomocí otočného knoflíku.	□
Injektor čist. prostř. pro vysoký a nízký tlak (bez trysek)	4	4.637-032.0						Dávkování čisticích prostředků. Ve vysokotlaku a nízkotlaku separátně od stroje. Dávkování až do 15 %.	□
Injektor čist. prostř. pro vysoký tlak (bez trysky)	5	4.637-033.0						Dávkování čisticích prostředků za vysokotlaku 3-5 %	□
Sada trysek specifických pro přístroj s obj. č. 3.637-170.0									
Sada trysek (spec. pro stroj) k obj.č. 3.637-170 HD 500-700 l/h	6	4.769-005.0						Pro HD 500 - 700 l/h. Skládá se z tryskového nástavce, vysokotlaké trysky Power a šroubení	□
Trysková násada k obj. č. 3.637-001.0									
Tryskový nástavec pro objednací číslo 3.637-001, vysoký tlak pro stroje do 1100 l/h	7	4.769-003.0						Tryskový nástavec pro injektor čisticích prostředků 3.637-001 k nanášení čisticích prostředků ve vysokotlakém provozu. Pro stroje s průtokem do 1.100 l/h.	□
Trysková násada k obj.č. 3.637-001, nízký tlak pro stroje od 1100 l/h	8	4.769-006.0						Nízký tlak pro stroje od 1100 l/hod.	□
Otočná spojka									
Otočná spojka	9	4.111-021.0						Spolehlivě zabraňuje přetočení VT hadic. Přípojka M 22 x 1,5 m, bezpečné uchopení.	□
Spojka									
Rychlospojka pro HD/HDS	10	4.111-037.0						K propojení a prodloužení VT hadic, připojení 2 x M 22 x 1,5 m, mosaz s gumovou ochranou.	□
Spojovací kus									
Tryskové šroubení / šroubové hrdlo	11	4.111-022.0						K upevnění VT-trysek a příslušenství přímo na VT pistoli (s tryskovým šroubením) - 1 x M 22 x 1,5/1 x M 18 x 1,5	□
Šroubení pro trysku	12	4.111-038.0						K upevnění VT-trysek a příslušenství přímo na VT pistoli (se šroubením trysky). Není kompatibilní s trojitými tryskami.	□
Rozdělovací kus Y	13	4.111-024.0						Umožňuje připojení dvou postřikovacích zařízení ke stroji. Montáž k výstupu vysokého tlaku.	□
Adapter EASY!Lock									
Adaptér 1 M22 x 1,5 AG - EASY!Lock 22 AG	14	4.111-029.0						Adaptér pro spojení vysokotlakých hadic, které jsou vybavené šroubením EASY!Lock, a vysokotlakých hadic se spojkou M 22 × 1,5.	□
Adaptér 2 M22 x 1,5 IG - EASY!Lock 22 AG	15	4.111-030.0						Adaptér ke spojení vysokotlakých čističů, resp. vysokotlakých pistolí s přípojkou M 22 × 1,5 a vysokotlakých hadic, které jsou vybavené šroubením EASY!Lock.	□
Adaptér 3 M22 x 1,5 IG - EASY!Lock 22 AG	16	4.111-031.0						Adaptér ke spojení vysokotlakých pistolí s přípojkou M 22 × 1,5 a pracovních nástavců nebo regulátorů Servo Control vybavených šroubením EASY!Lock.	□
Adaptér 4 EASY!Lock 22 IG - AVS	17	4.111-032.0						Adaptér ke spojení vysokotlakých hadic s AVS přípojkou Swivel a vysokotlaké pistole EASY!Force.	□
Adaptér 5 EASY!Lock 22 IG - M22 x 1,5 AG	18	4.111-033.0						Adaptér ke spojení vysokotlaké pistole EASY!Force a pracovních nástavců s přípojkou M 22 × 1,5.	□

■ Obsaženo v objemu dodávky. □ Volitelné příslušenství ▲ Jako prodlužovací hadice.

HD 8/18-4 M PLUS
1.524-972.0

19

20

21

22

		Objednací číslo					Cena		
Adaptér pro vysokotlaké čističe 6 EASY!Lock 22 IG - M22 X 1,5 AG	19	4.111-034.0						Adaptér pro spojení vysokotlakých hadic s přípojkou M 22 × 1,5 a vysokotlaké pistole EASY!Force, resp. vysokotlakých čističů vybavených ručním šroubením EASY!Lock.	☐
Adaptér 7 M18 x 1,5 IG - EASY!Lock 20 AG	20	4.111-035.0						Adaptér ke spojení pracovních nástavců s přípojkou M 18 × 1,5 a trysek, čističů ploch nebo mycích kartáčů vybavených ručním šroubením EASY!Lock.	☐
Adaptér 8 EASY!Lock 20 IG - M18 x 1,5 AG	21	4.111-036.0						Adaptér ke spojení trysek, čističů ploch nebo mycích kartáčů s připojením M 18 × 1,5 s pracovními nástavci vybavenými EASY!Lock.	☐
Adaptér 12 otočná spojka EASY!Lock 22 IG - M22 x 1,8 AG	22	4.111-046.0						Otočný adaptér pro spojení VT hadic s přípojkou M 22x1,5 a vysokotlakou pistolí EASY!Force	☐

■ Obsaženo v objemu dodávky. ☐ Volitelné příslušenství ▲ Jako prodlužovací hadice.

HD 8/18-4 M PLUS
1.524-972.0

KÄRCHER

1–3

4–6

7

8

9–10

11

12

13

		Objednací číslo	Max. pracovní tlak	Velikost trysky	Průměr		Cena		
Hadice na čištění potrubí, DN 6									
Hadice pro čištění potrubí, DN 6, 10 m, max. 250 bar	1	6.110-046.0	250 bar					U hadice pro čištění potrubí v délce 10 m se jedná o mimořádně pružnou vysokotlakou hadici na čištění potrubí zevnitř (závitové připojení pro trysku R 1/8).	□
Hadice na čištění potrubí, NW 6, 20 m, 220 bar	2	6.110-008.0	250 bar					Zvláště flexibilní VT hadice pro čištění vnitřku potrubí (závitové připojení pro trysku R 1/8)	□
Hadice pro čištění potrubí, DN 6, 30 m, max. 250 bar	3	6.110-047.0	250 bar					U hadice pro čištění potrubí v délce 30 m se jedná o mimořádně pružnou vysokotlakou hadici na čištění potrubí zevnitř (závitové připojení pro trysku R 1/8).	□
Hadice pro čištění potrubí, DN 6, 10 m, max. 140 bar	4	6.110-048.0	140 bar					Zvláště pružné VT hadice pro čištění potrubí zevnitř (závitové připojení pro trysku R 1/8).	□
Hadice pro čištění potrubí, DN 6, 20 m, max. 140 bar	5	6.110-049.0	140 bar					Zvláště flexibilní VT hadice pro čištění vnitřku potrubí (závitové připojení pro trysku R 1/8)	□
Hadice na čištění potrubí, NW 6, 30 m	6	6.110-050.0	140 bar						□
Trysky na čištění potrubí									
Rotační tryska pro čištění potrubí D21/040	7	4.765-001.0		40	21 mm			Bodový paprsek rotující směrem vpřed uvolní i silně ulpívající nečistoty. Tři paprsky směřující dozadu se postarají o nutný posun a komfortní manipulaci.	□
Rotační tryska pro čištění potrubí D30/040	8	4.765-004.0		40	30 mm				□
Tryska na čištění potrubí 055, 3x30°, 16mm	9	5.763-015.0		55	16 mm			S vnitřním závitem, různé směry paprsků pro čisté čištění šetrné k životnímu prostředí ucpaných odpadů a potrubí. Tryskové otvory jsou vytvořeny tak, aby se tryska s hadicí sama natahovala do potrubí. 3x 30°dozadu, 16 mm	□
Tryska na čištění potrubí 060, 1xvpřed, 3x30°, 16mm	10	5.763-016.0		60	16 mm			S vnitřním závitem, různé směry paprsků pro čisté čištění šetrné k životnímu prostředí ucpaných odpadů a potrubí. Tryskové otvory jsou vytvořeny tak, aby se tryska s hadicí sama natahovala do potrubí. 1x dopředu, 3x 30°dozadu, 16 mm	□
Tryska na čištění potrubí 050, 3x30°, 30mm	11	5.763-017.0		50	30 mm			S vnitřním závitem, různé směry paprsků pro čisté čištění šetrné k životnímu prostředí ucpaných odpadů a potrubí. Tryskové otvory jsou vytvořeny tak, aby se tryska s hadicí sama natahovala do potrubí. 3x 30°dozadu, 30 mm	□
Rotující tryska na čištění potrubí 050	12	6.415-428.0		50	16 mm			S vnitřním závitem, různé směry paprsků pro čisté čištění šetrné k životnímu prostředí ucpaných odpadů a potrubí. Tryskové otvory jsou vytvořeny tak, aby se tryska s hadicí sama natahovala do potrubí. 4 rotující paprsky	□
Čištění sudů a nádrží									
Nást. sada vysáv. kalu	13	2.641-798.0							□

■ Obsaženo v objemu dodávky. □ Volitelné příslušenství ▲ Jako prodlužovací hadice.

HD 8/18-4 M PLUS
1.524-972.0

KÄRCHER

2, 10

3

4

5

6

7

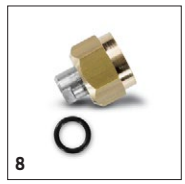
8

9

11

		Objednací číslo	Průtok	Velikost trysky	Průměr		Cena		
Čistič ploch FRV 30									
Gumová stěrka pro FRV 30	1	2.642-910.0						Pro hladké podlahy v interiéru. Gumová stěrka zvyšuje odsávací výkon FRV 30 a minimalizuje zbytkovou vodu. Tak je podlaha opět pochůzná v několika málo minutách.	☐
Prodlužovací hadice 5m	2	4.440-939.0						Plný paprsek pro mimořádně silně ulpívající nečistoty.	☐
ABS upevnění hadice	3	2.642-528.0						Přísavka k upevnění odsávací hadice na hladkém povrchu.	☐
ABS lapač nečistot	4	2.642-532.0						Kbelík z pozinkované oceli slouží k pojímání hrubých nečistot a k upevnění odsávací hadice ve venkovním prostorech.	☐
Čistič ploch FRV 30	5	2.111-010.0						Díky automatickému odsávání špinavé vody je čištění ploch s FRV 30 efektivnější a lze ho použít uvnitř i venku. Cílené odvádění špinavé vody odsávací hadicí. Max. 250 bar / 1000 l/h / 60°C.	☐
Čistič ploch FR 30									
Čistič ploch FR 30	6	2.111-011.0			300 mm			Až 10x vyšší výkon než s běžným vysokotlakým paprskem. Plastový kryt, dvě keramická ložiska, flexibilní připojovací kloub a integrovaná parkovací poloha. Max. 180 bar / 850 l/h / 60 °C.	☐
Čistič ploch FR 30 Me									
Čistič ploch FR 30 Me	7	2.111-013.0			300 mm			Kvalitní čistič ploch odolný vůči horké vodě s krytem z ušlechtilé oceli. Dvě keramická ložiska, přípojka pro sací hadici. Zvlášť vhodný pro potravinářství. Max. 250 bar / 1100 l/h / 80 °C	☐
Sada trysek specifických pro FR									
Sada trysek pro čistič ploch (specifické dle stroje) 650 - 850 l/h	8	2.639-187.0	650 - 850 l/h					Sada speciálních trysek pro zařízení obsahuje Power trysky a šroubení. Pro optimální výkon čističů Kärcher (650 - 850 l/h).	☐
Sada trysek specifických pro FRV									
Sada trysek 045 - pro FRV 30	9	2.642-432.0		45				Sada trysek pro konkrétní zařízení Kärcher se skládá z Power trysek a pracovní trysky pro FRV 30.	☐
Čistič ploch FRV 30 Me									
Prodlužovací hadice FRV 30 Me	10	4.441-040.0						Prodlužovací hadice pro FRV 30 Me, 5,0 m, včetně spojovací objímky.	☐
FRV 30 ME	11	2.111-012.0						Díky integrovanému, automatickému odsání špinavé vody je s FRV 30 čištění ploch efektivnější a umožňuje použití uvnitř i venku. Čištění horkou vodou do 85°C.	☐

■ Obsaženo v objemu dodávky. ☐ Volitelné příslušenství ▲ Jako prodlužovací hadice.

HD 8/18-4 M PLUS
1.524-972.0

KÄRCHER

1

2

3

4

5

6

7

8

		Objednací číslo	Průtok				Cena		
Pěnovací nástavec s nádobou									
Pěnovací nástavec s nádobou Basic 2	1	4.112-054.0	700 – 800 l/h					Nově vyvinutý,robustní pěnovací nástavec s nádobou Basic 2 speciálně pro vysokotlaké čističe s průtokem 700–800 l/h. Pro dobrou kvalitu pěny při poloviční spotřebě čisticího prostředku.	□
Pěnovací nástavec s nádobou Advanced 025	2	2.112-017.0						Krátký, šikovný pěnovací nástavec s 1litrovou nádobou na čisticí prostředek přímo na nástavci. Díky kompaktní konstrukci velmi vhodný např. pro čištění osobních automobilů pěnou. Otočná přípojka M22x1,5 , plynulé dávkování čisticích prostředků stisknutím tlačítka přímo na nástavci, nastavitelný úhel paprsku.	□
1-litrová nádoba na čisticí prostředek	3	5.071-414.0							□
Nádoba na čisticí prostředky 1l pro pěnovací nástavec	4	6.414-050.0						Náhradní nádoba na čisticí prostředky 1 l pro rychlou výměnu čisticího prostředku (pro pěnovací nástavec 2.112-017.0 a 2.112-018.0).	□
Inno Foam Set									
Inno Foam Set s RM-Injektorem	5	2.112-000.0						Vysokotlaký pěnovací systém, kompletní k provozuk pro mobilní a stacionární HD /HDS stroje pro čištění a dezinfekci. Dvojitý pracovní nástavec s pěnovací tryskou a přepínáním na vysokotlaký paprsek pro čistý oplach atd., vysokotlaký injektor čisticích prostředků s přesným dávkovacím ventilem 0-5%. Sady trysek pro různé řady přístrojů (viz Sady trysek) je nutné objednat samostatně.	□
Easy Foam Set									
Easy Foam Set s RM-Injektorem	6	2.112-010.0						Vysokotlaký pěnovací set, kompletní k provozu, pro mobilní a stacionární HD/HDS stroje pro čištění a dezinfekci. Pěnovací tryska pro připojení na vysokotlaký nástavec + vysokotlaký injektor čisticích prostředků s přesným dávkovacím ventilem 0-5%. Sady trysek pro různé řady přístrojů (viz Sady trysek) je nutné objednat samostatně.	□
Sady trysek pro Inno/Easy Set									
Sada trysek 090 z. Inno/Easy Set 700 - 1000 l/h	7	2.111-019.0	700 – 1000 l/h					Optimální přizpůsobení na nejrůznější výkony strojů pro hospodárné používání.	□
Nástavbová sada pěnovací tryska									
Nástavbová sada pěnovací tryska	8	2.112-013.0						K dávkovanému nanášení pěnovacího prostředku v sanitární a potravinářské oblasti, popř. tam, kde je nutná dlouhá doba působení, montáž na pracovní nástavec namísto VT trysky.	□

■ Obsaženo v objemu dodávky. □ Volitelné příslušenství ▲ Jako prodlužovací hadice.

HD 8/18-4 M PLUS
1.524-972.0

KÄRCHER

1

3

4

5

6

7

8

9

10–11

		Objednací číslo	Délka				Cena		
Nástavbová sada buben na navíjení VT hadice									
Doplňkový modul hadicové cívky	1	2.110-024.0	15 m						☐
Buben na navíjení VT hadice, automatika									
Nástěnný hadicový naviják	2	2.639-257.0	15 m						☐
Automatický hadicový buben ocel, práškově lakovaná/plast	3	6.392-074.0	20 m					Automatický hadicový buben pro 20 m dlouhou vysokotlakou hadici. Konzole je vyrobena z oceli s práškovou vrstvou, buben vyroben z plastu.	☐
Automatický hadicový buben ušlechtilá ocel / plast	4	6.392-083.0	20 m					Automatický hadicový buben pro 20 m dlouhou vysokotlakou hadici. Konzole je vyrobena z ušlechtilé oceli, buben vyroben z plastu.	☐
Hadicový buben bez VT hadice, automatický, lakovaný	5	6.392-106.0	20 m					Samonavíjecí buben na VT hadice (bez VT hadice), Kärcher--VT-systém připojení hadic	☐
Automatický buben na navíjení hadice lakovaný čedičově šedý	6	6.392-105.0	20 m					Samonavíjecí bubny skýtají maximální bezpečnost a komfort při navíjení a odvíjení vysokotlaké hadice. Například obj. č. 6.110-011.0 (DN 8, 20 m, 315 bar) nebo obj. č. 6.110-028.0 (DN 8, 20 m, 400 bar Longlife).	☐
Automatický buben na navíjení hadice s výkyvným držákem (ušl. ocel)	7	6.392-076.0	20 m					Automatický buben na navíjení hadice s výkyvným držákem (ušlechtilá ocel)	☐
Automatický buben na navíjení hadice ABS, ušlechtilá ocel	8	6.392-122.0	20 m					Kvalitní, automatický buben na navíjení hadice z ušlechtilé oceli. Vhodný speciálně pro používání v potravinářství. Materiál i zpracování zajišťují odolnost proti korozi, vodotěsně uložený pružinový pohon.Přípojka VT hadice se zásuvným nátrubkem.	☐
Automatický buben na navíjení hadice ušlechtilá ocel 40 m	9	6.392-442.0	40 m					Samonavíjecí bubny hadic nabízejí nejvyšší bezpečnost a komfort při navíjení a odvíjení VT hadice. Vhodná VT hadice například objednací číslo 6.110-076.0 (DN 8, 40 m, 400 bar, 1 × AVS-přípojka na buben hadice).	☐
ABS výkyvný držák pro buben 2.639-919.0	10	2.639-931.0						Výkyvný držák pro upevnění na stěnu automatického bubnu na navíjení hadice (2.639-919). Nabízí maximální akční rádius a nejvyšší flexibitu s VT hadicí. Výkyvný o 120°. Z pozinkované oceli.	☐
ABS výkyvný držák na stěnu ušl. ocel	11	2.641-867.0						Výkyvný držák na stěnu z ušlechtilé oceli (pro 2.641-866). Umožňuje maximální flexibilitu a komfort při manipulaci s VT hadicí.	☐

■ Obsaženo v objemu dodávky. ☐ Volitelné příslušenství ▲ Jako prodlužovací hadice.

HD 8/18-4 M PLUS
1.524-972.0

KÄRCHER

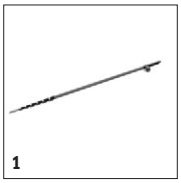
1

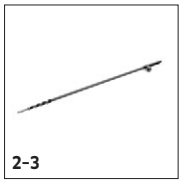
2–3

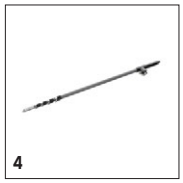
4

5

6–7

8–9

11

		Objednací číslo	Průtok	Teplota přívodní vody	Délka	Délka	Cena		
Teleskopické stožáry									
Teleskopická tyč kpl. 14m (bez hadice)	1	4.110-002.0		Max. 60 °C				Teleskopická tyč ze směsi karbonového a skelného vlákna pro max. neohebnost při minimální hmotnosti. S max. dosahem max. 14 m a praktickými rychlouzávěry pro snadné vytahování a zatahování.	□
iSolar TL 10 C (bez hadice)	2	4.110-007.0		Max. 60 °C				Teleskopická tyč vyrobená kompletně z uhlíkového kompozitu nabízí maximální tuhost při minimální hmotnosti. Její dosah je až 10 m a je vybavená praktickými rychlouzávěry pro pohodlné zasouvání a vysouvání. Regulace otáček se provádí pomocí kulového kohoutu, který zajišťuje snadné ovládání. Z důvodu zajištění bezpečnosti práce je nejspodnější díl tyče vyroben kvůli elektrické izolaci ze směsi uhlíkových a skleněných vláken.	□
Teleskopická tyč kpl. 10m	3	4.110-003.0		Max. 60 °C				Teleskopická tyč ze směsi karbonového a skelného vláknapro maximální neohebnost při minimální hmotnosti. S dosahem max. 10 m a praktickými rychlouzávěry pro snadné zatahování a vytahování.	□
iSolar TL 7 H (bez hadice)	4	4.110-004.0		Max. 60 °C				Teleskopická tyč ze směsi karbonového a skelného vláknapro maximální neohebnost při zachování minimální hmotnosti. S max. dosahem max. 7,2 m a praktickými rychlouzávěry pro snadné zatahování a vytahování.	□
Ball valve	5	4.580-097.0		Max. 40 °C					□
Telescope lance glass fibre 7 m	6	4.762-609.0		Max. 60 °C					□
Telescope lance hybrid 7 m	7	4.762-610.0		Max. 60 °C					□
Telescope lance hybrid 10 m	8	4.762-611.0		Max. 60 °C					□
Telescope lance carbon 10 m	9	4.762-612.0		Max. 60 °C					□
Telescope lance carbon 14 m	10	4.762-613.0		Max. 60 °C					□
Pistol	11	4.775-154.0		Max. 60 °C					□

■ Obsaženo v objemu dodávky. □ Volitelné příslušenství ▲ Jako prodlužovací hadice.

HD 8/18-4 M PLUS
1.524-972.0

1–3

		Objednací číslo	Průtok	Teplota přívodní vody	Délka	Délka	Cena		
Hadice									
iSolar VT - hadice 7	1	6.392-978.0		Max. 155 °C				Vysoce kvalitní, flexibilní VT hadice (s gumovým krytím) pro zařízení Kärcher iSolar TL 7. Vnější plášť disponuje zvláště dobrou kluzností při zatahování a vytahování teleskopické tyče.	□
iSolar VT - hadice 10	2	6.392-977.0		Max. 155 °C				Vysoce kvalitní, flexibilní VT hadice (s gumovým krytím) pro zařízení Kärcher iSolar TL 10. Vnější plášť disponuje zvláště dobrou kluzností při zatahování a vytahování teleskopické tyče.	□
iSolar VT - hadice 14	3	6.392-976.0		Max. 155 °C				Vysoce kvalitní, flexibilní VT hadice (s gumovým krytím) pro zařízení Kärcher iSolar TL 14. Vnější plášť disponuje zvláště dobrou kluzností při zatahování a vytahování teleskopické tyče.	□

■ Obsaženo v objemu dodávky. □ Volitelné příslušenství ▲ Jako prodlužovací hadice.

HD 8/18-4 M PLUS
1.524-972.0

KÄRCHER

1–2

3

4

		Objednací číslo	Velikost trysky				Cena		
Zařízení pro mokré otryskávání (bez trysky)									
Zařízení pro mokrý ostřik s regulací množství (bez trysek)	1	4.115-000.0						S regulací množství. Přimíchávání tryskacího prostředku k vysokotlakému paprsku. K odstranění starého laku, rzi. Montáž na pracovní nástavec místo VT trysky.	□
Zařízení pro mokrý ostřik bez regulace množství (bez trysek)	2	4.115-006.0						Bez regulace množství. Přimíchávání tryskacího prostředku k vysokotlakému paprsku. K odstranění starého laku, rzi. Montáž na pracovní nástavec místo VT trysky.	□
Sada trysek k zařízení pro mokré otryskávání									
Sada trysky pro zařízení pro mokré tryskání 045	3	2.112-022.0	45					Sada trysky pro konkrétní stroj s tryskou pro mokré tryskání a s tryskovým nástavcem. Pro optimální výkon stroje pro mokré tryskání Kärcher. Pouze ve spojení se zařízením pro mokré tryskání.	□
Borkarbidová tryska									
Borkarbidová tryska, pro stroje do 1000 l/h	4	6.415-084.0	6 mm					Dodatečně k tryskovým sadám. Zvláště odolná tryska pro trvalý provoz.	□

■ Obsaženo v objemu dodávky. □ Volitelné příslušenství ▲ Jako prodlužovací hadice.

HD 8/18-4 M PLUS
1.524-972.0

KÄRCHER

1–3

4

5

6

8

9

10

11

		Objednací číslo					Cena		
Geka-spojka									
GEKA - spojka s hadicovou objímkou, R 1/2"	1	6.388-461.0						s hadicovým nátrubkem	☐
GEKA - spojka s hadicovou objímkou, R 3/4"	2	6.388-455.0						s hadicovou objímkou	☐
GEKA - spojka s hadicovou objímkou, R 1"	3	6.388-465.0						S hadicovou objímkou.	☐
GEKA - spojka s vnitřním závitem, R 3/4"	4	6.388-473.0						s vnitřním závitem	☐
Sací filtr									
Vodní sací filtr	5	6.414-956.0						K nasávání z rybníků, zásobních nádrží nebo podobně, polyamidový kryt filtru, síto z ušlechtilé oceli, velikost ok 800 µm, připojení 3/4" und 1", bez zpětné klapky.	☐
Sací filtr se zpětným ventilem	6	4.730-012.0						Sací filtr z mosazi pro nasávání z rybníků, zásobních nádrží nebo podobně. Se zpětným ventilem.	☐
Jemný vodní filtr									
Add-on kit water filter universal	7	2.637-020.0							☐
Vodní jemný filtr 100 µm, R 3/4"	8	2.637-691.0						Vodní jemný filtr, velikost ok 100 µm, max. teplota 60° C. Chrání zařízení před částečkami nečistot ve vodě. Průhledná filtrační nádoba. Množství vody do 1.200 l/h, připojení 3/4".	☐
Vodní jemný filtr, 80 µm, R 3/4" + 1", s adaptérem	9	4.730-102.0						Vodní jemný filtr, velikost ok 125 µm, max. teplota 50° C. Chrání zařízení před částečkami nečistot ve vodě. Množství vody do 1.200 l/h, připojení 3/4", s adaptérem 1".	☐
Zamezovač zpětného toku									
Zamezovač zpětného toku	10	2.641-374.0						Aby se při podtlaku ve vodovodním potrubí nedostal žádný čisticí prostředek do okruhu pitné vody. - odolný proti teplé vodě do 80 °C- certifikace dle IEC 60335-2-79- vestavěná pojistka proti úkapu	☐
Ostatní příslušenství HD									
Omezovač proudu při zapnutí	11	2.637-495.0						K redukci záběrného proudu při jednofázovém střídavém proudu a ochraně pojistky vedení.	☐

■ Obsaženo v objemu dodávky. ☐ Volitelné příslušenství ▲ Jako prodlužovací hadice.

HD 8/18-4 M PLUS
1.524-972.0

1

2

3–4

		Objednací číslo	Průtok				Cena		
Nástrčný mycí kartáč									
Nástrčný mycí kartáč, M18x1,5	1	4.113-001.0						Pro univerzální použití při čištění povrchů. Upevnění pomocí svorky přímo na pracovní nástavec. Připojení M 18 x1,5	□
Rotační mycí kartáč									
Rotační mycí kartáč pro stroje > 800 l/h	2	4.113-002.0	800 – 1300 l/h					Poháněné proudem vody. Šetrně odstraňuje jemný prach a šedý film ze všech povrchů. Odolný teplotám do 80°C, M 18 x 1,5 (vyměnitelný kartáč).	□
Rotační mycí kartáč pro stroje < 800 l/h	3	4.113-003.0	500 – 800 l/h						□
Rotační mycí kartáč	4	4.113-005.0	800 – 1300 l/h						□

■ Obsaženo v objemu dodávky. □ Volitelné příslušenství ▲ Jako prodlužovací hadice.